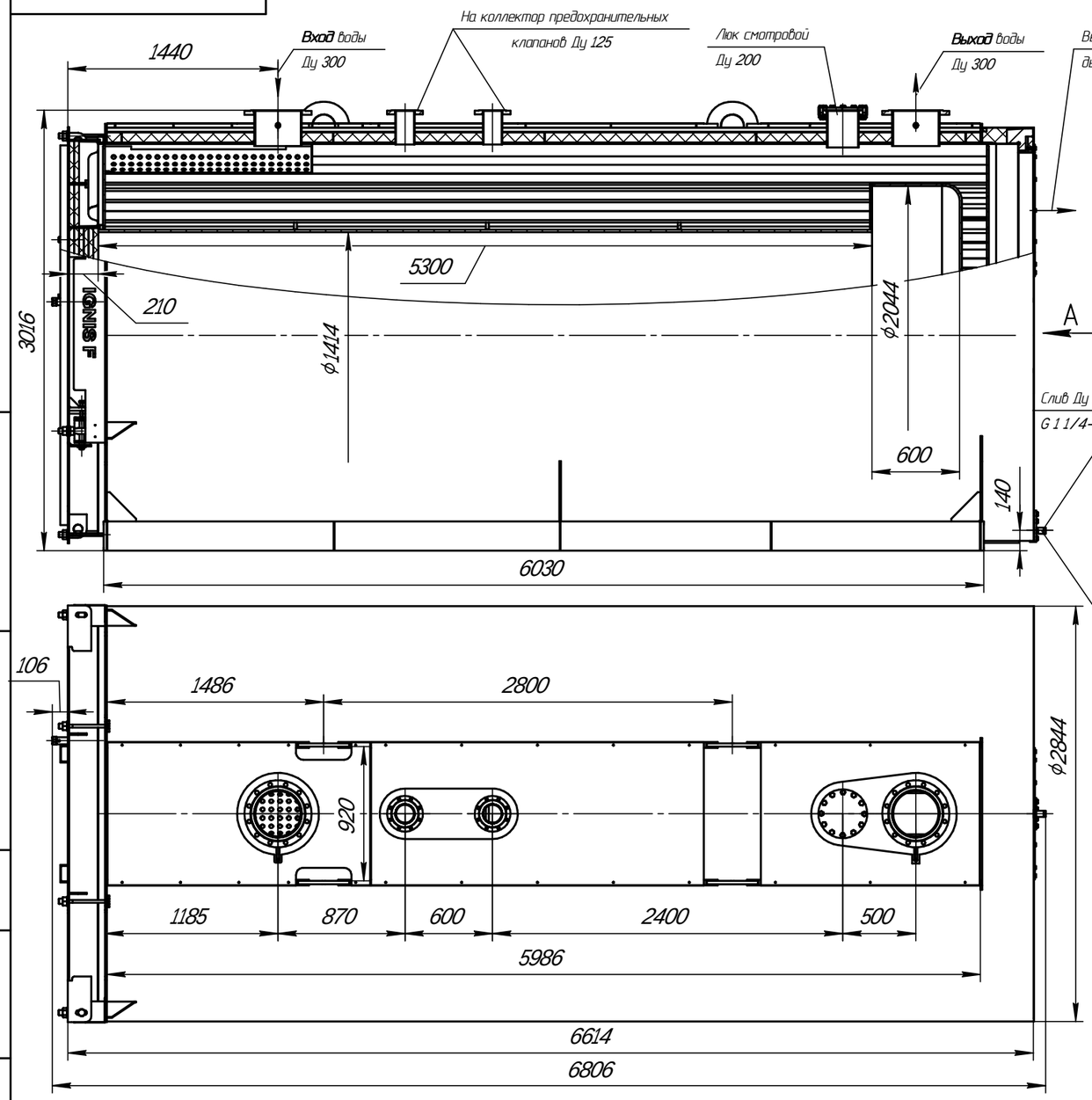

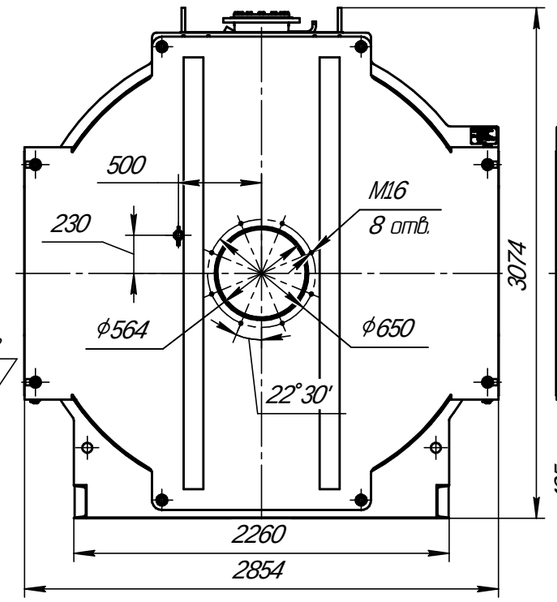

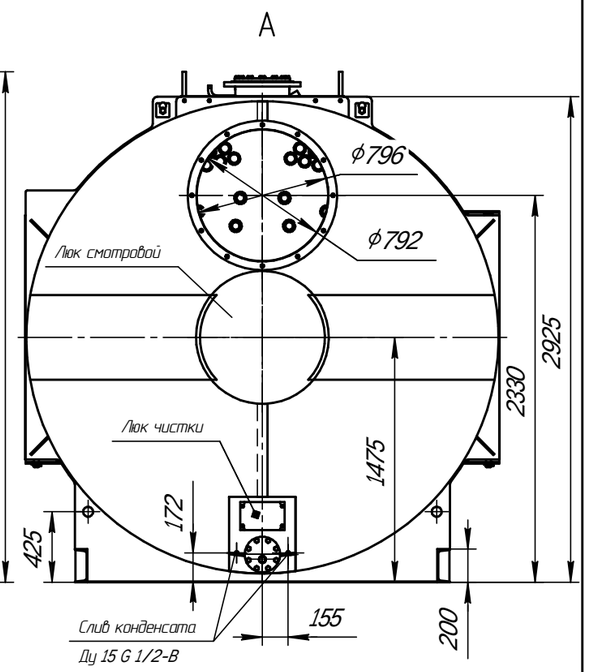

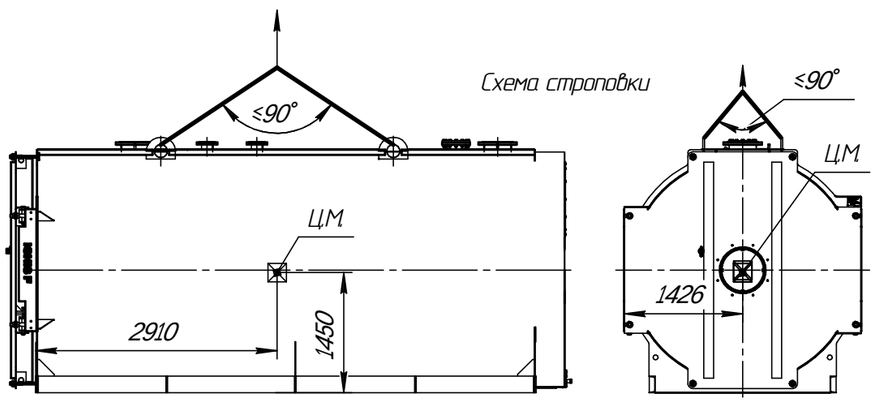

1. Назначение: для нагрева воды в отопительных системах.
2. Тип котла-водогрейный, стальной, жаротрубный трехходовой.

3. Теплопроизводительность, МВт:	10,0
4. Вид топлива:-природный газ	
5. Средний эксплуатационный КПД,%, -природный газ	94
6. Температура нагрева воды,°С, не более	115
7. Рабочее давление воды на выходе из котла, МПа, не более	0,6
8. Водяной объём котла, $м^3$	14,6
9. Расход воды через котел, $м^3$/час, (номин.)	344
10. Гидравлическое сопротивление, кПа, не более	9,07(90,7)
11. Аэродинамическое сопротивление, Па, не более	1300
12. Поверхность нагрева, $м^2$	409
13. Габаритные размеры котла, мм	
-длина	6810
-ширина	2854
-высота	3074
14. Масса котла без воды, кг	26620

					Котел ARCUS IGNIS F-10000 (КВа-10,0Г) Чертеж общего вида	Лит.	Масса	Масштаб
Изм.	Лист	№ докум.	Подп.	Дата			26620	1:25
Разраб.						Лист	Листов 1	
Пров.								
Т.контр.								
Н.контр.								
Утв.								

Перв. примен. | Справ. № | Подп. и дата | Инв. № дубл. | Взам. инв. № | Подп. и дата | Инв. № подл.

Копировал | Формат А2